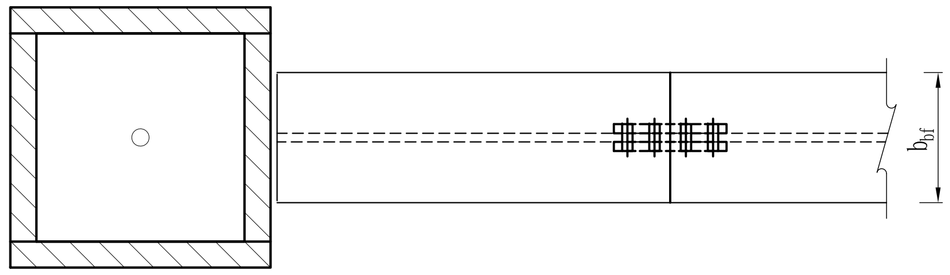

鋼梁腹板栓接孔位建議值(mm)

螺栓直徑	邊距(c_e)	間距(c_s)
M20	40	60
M22	45	65
M24	50	75

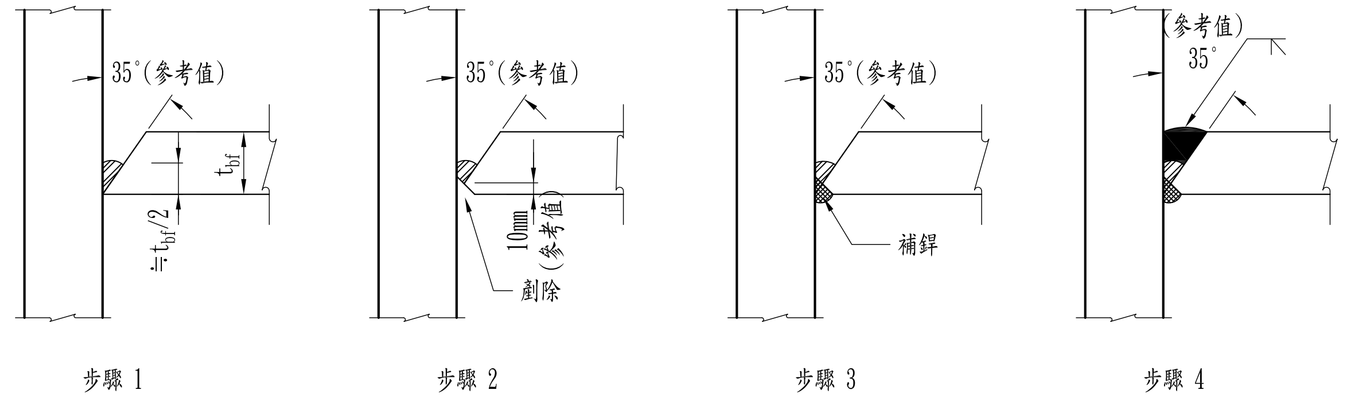

步驟 1　　步驟 2　　步驟 3　　步驟 4

Detail 1 銲接步驟

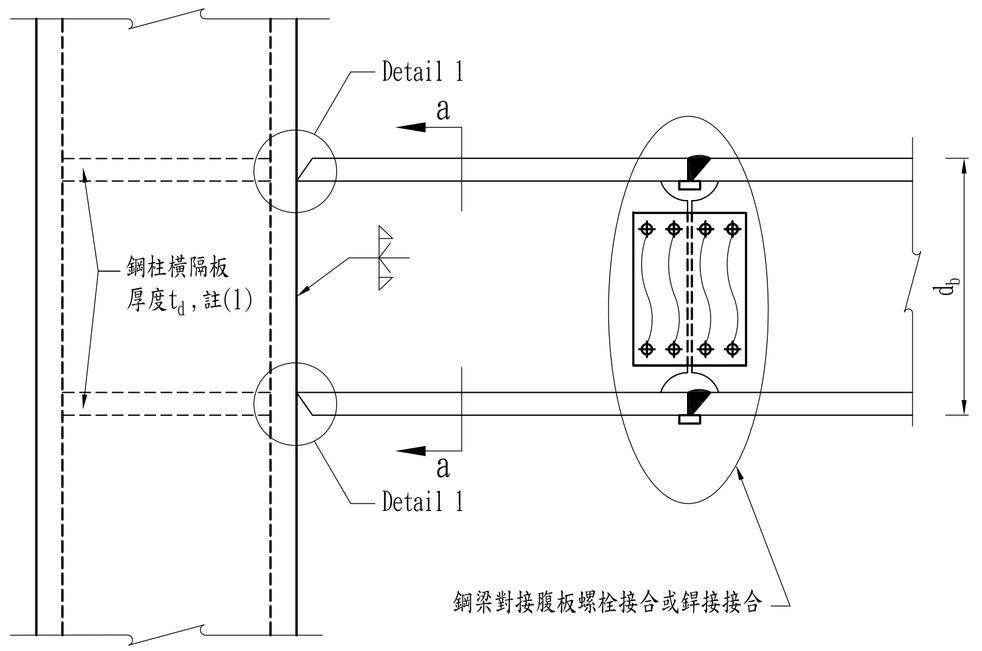

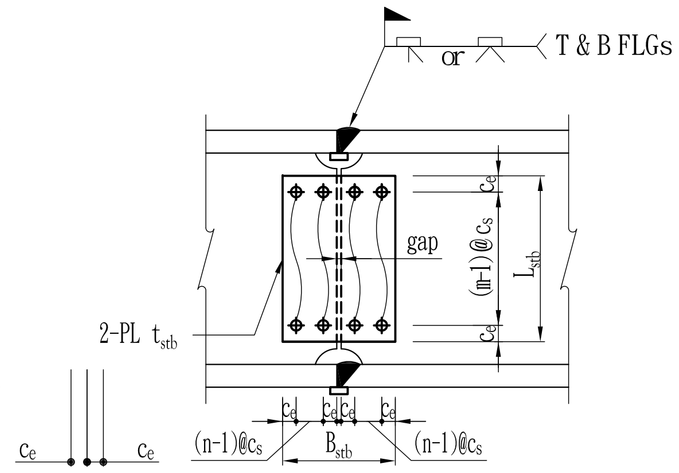

A 鋼梁對接腹板螺栓接合詳細

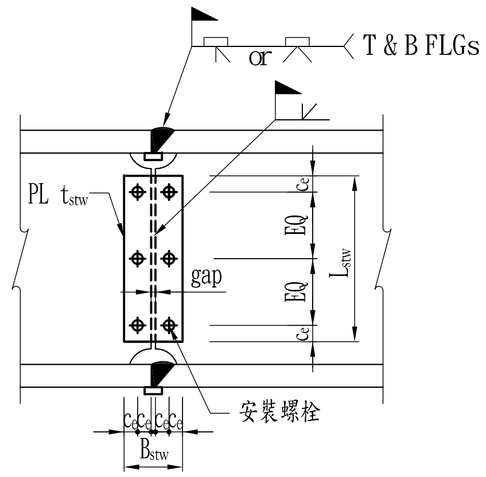

B 鋼梁對接腹板銲接接合詳細

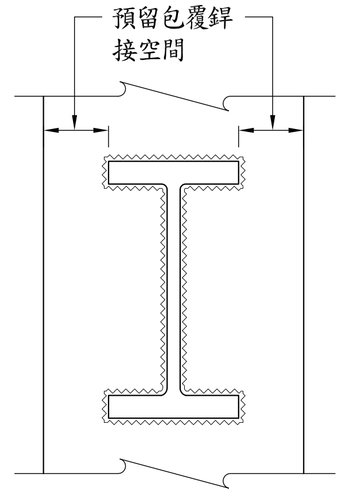

Section a-a

註:
(1) 鋼柱橫隔板或連續板厚度t_d須涵蓋四邊梁翼板之範圍。

1 無銲接扇形開孔細節型接合圖

表一 梁柱接合詳細表

鋼梁與箱型鋼柱之梁銲接擴翼板增強型彎矩接合詳細表			鋼梁對接詳細表		
			螺栓接合		銲接接合
樓 層	編 號	鋼 梁 尺 寸(mm)	剪力板尺寸(mm)	接合螺栓	剪力板尺寸(mm)
		H-d_b x b_{bf} x t_{bw} x t_{bf}	2-PLt_{stb} x B_{stb}x L_{stb}	2x(Mφ-n x m)	PLt_{stw} x B_{stw}x L_{stw}

RH:熱軋型鋼　BH:組合型鋼

附註

本圖為參考圖說，有關圖說內容之正確性、適用性與是否侵害專利權之所有一切責任，使用者應自行負責。

次數	日期	修改內容	修改	校核

業主

工程名稱
XXXXXXXXXXXXXXXXXXXX

圖名
無銲接扇形開孔細節型接合圖

簽章

核准	
日期	2017.07.27
校核	
繪圖	
設計	
業務號碼	
張號	
圖號	S0-BC12